KOMAX MACCHINA SPELA AGGRAFFA PER QUADRI ELETTRICI

ZETA 620

Macchina taglia spela aggraffata elettronica a 2 stazioni adatta alla realizzazione di quadri elettrici.
La macchina ha un selettore per alimentare fino a 24 cavi di differenti sezioni e colori, un modulo puntalini equipaggiato con 5 bobine di sezioni da 0,5 a 2,5 mm2 e lunghezza di crimpatura 8-10 mm.
Inoltre, c'è la possibilità di installare modulo puntalini sciolti per sezioni 4-6 mm2.
Possibilità di installare 2 marcatrici inkjet.

Dati tecnici
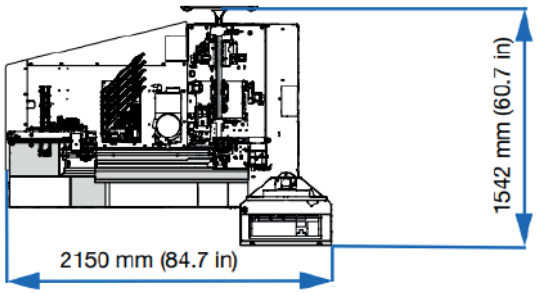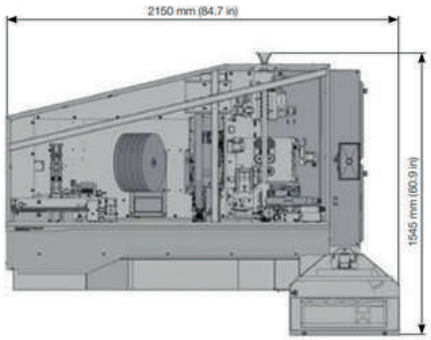
sezioni: da 0,5 a 6 mm2
lunghezza cavo: da 240 mm a 4 m da entrambi i lati
lunghezza cavo: da 60mm a 240 mm su un solo lato
spelatura: fino a 25mm
alimentazione elettrica: 220 Volt
alimentazione pneumat.: 6 bar